Landesbetrieb Landwirtschaft Hessen
Bieneninstitut Kirchhain

HESSEN

Wanderbock Bauplan

Arbeitsblatt
510

ZUSAMMENKLAPPBARE WANDERUNTER-LAGE FÜR 2 KIRCHHAINER HOLZ-MAGAZINBEUTEN

M : 1 : 10

Perspektive

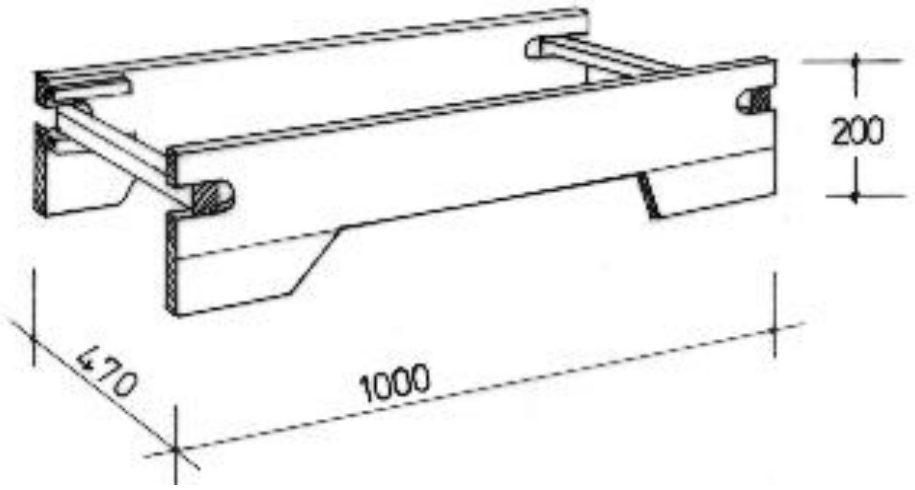

35274 Kirchhain, Erlenstraße 9 Tel.: (0 64 22) 94 06-0 Fax: (0 64 22) 94 06-33
Email: Bieneninstitut@llh.hessen.de Internet: http://www.bieneninstitut-kirchhain.de

ZUSAMMENKLAPPBARE WANDERUNTER-LAGE FÜR 2 KIRCHHAINER HOLZ-MAGAZINBEUTEN

M : 1 : 10

Draufsicht

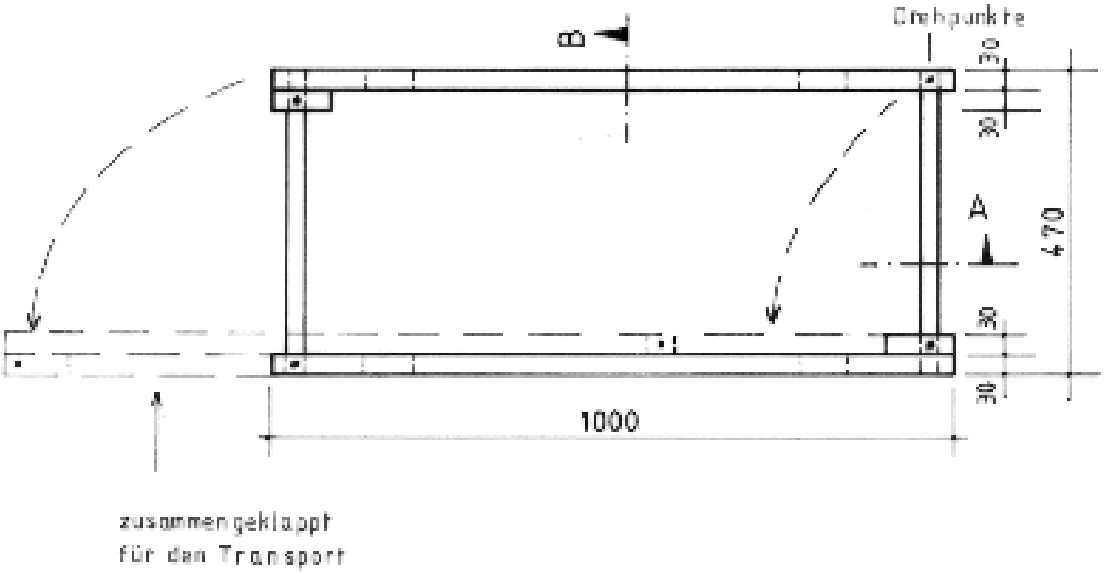

Schnitt A

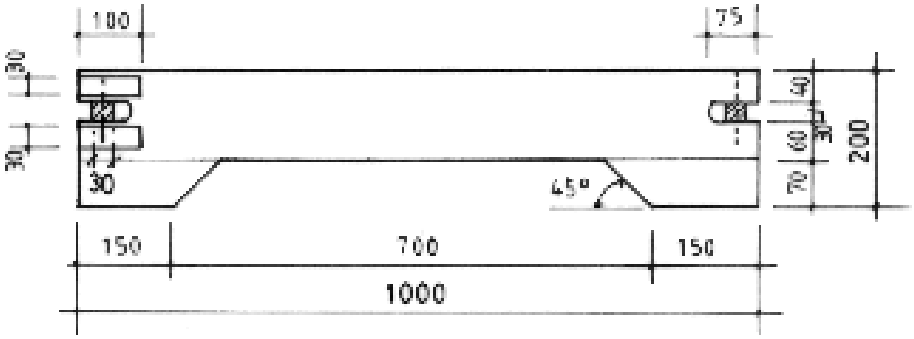

Schnitt B

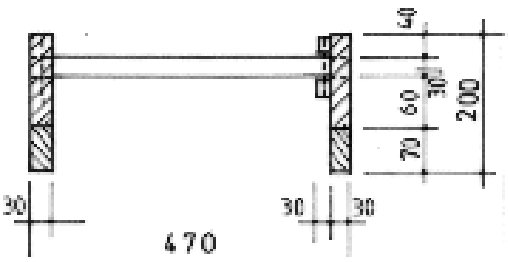

35274 Kirchhain, Erlenstraße 9 Tel.: (0 64 22) 94 06-0 Fax: (0 64 22) 94 06-33
Email: Bieneninstitut@llh.hessen.de Internet: http://www.bieneninstitut-kirchhain.de